CICLI INTEGRATI IMPIANTI PRIMARI
Via della Repubblica n. 24 - 63100 Ascoli Piceno

Servizio Idrico Integrato

COMUNE DI FERMO

Potenziamento fino alla potenzialità di 70.000 AE
del depuratore Basso Tenna nel Comune di Fermo
1° stralcio + 2° stralcio

PROGETTO DEFINITIVO

elaborato:	titolo:	scala
TAV 4.06	**TRATTAMENTI TERZIARI FILTRAZIONE E DISINFEZIONE, VASCA COPERTA CONTENIMENTO SERBATOIO DI STOCCAGGIO ACIDO PARACETICO CARPENTERIE**	1:100
data: Marzo 2016		

I PROGETTISTI:

Ingegneria Ambiente S.r.l.

Ing. Enrico Maria Battistoni
INGEGNERIA AMBIENTE S.r.l.
Via del Consorzio, 39 - 60015 Falconara Marittima (AN)
tel. 071-9162094 - fax 071-9189580
e-mail: info@ingegneriaambiente.it

Ing. Amedeo Grilli
Via Perpenti, 16 - 63900 Fermo (FM)
telefax: 0734-225650
e-mail: ingegneriegrilli@virgilio.it

BATTISTONI ENRICO
2016.03.30 15:53:22
CN=BATTISTONI ENRICO
C=IT
OI=NON PRESENTE
2.5.4.4=BATTISTONI
RSA/2048 bits

VISTO:
IL RESPONSABILE
DEL PROCEDIMENTO TECNICO
Dott. Ing. Alessandro Tesei

Firmato digitalmente da
ALESSANDRO TESEI
CN = TESEI ALESSANDRO
SerialNumber =
IT:TSELSN55E03A462B

COLLABORAZIONE ALLA PROGETTAZIONE

ING. LORENZO BURZACCA
ING. PIETRO GRILLI
ING. GIORGIA BARIANI
ING. MARTINA SANTINELLI

N. REV.	DATA	DESCRIZIONE AGGIORNAMENTO

CODICE PROGETTO:	CODICE COMMESSA:	IDENTIFICATIVO AATO:
DQ28 DQ44	DX28 DX44	192049 192050

PIANTA INGOMBRI

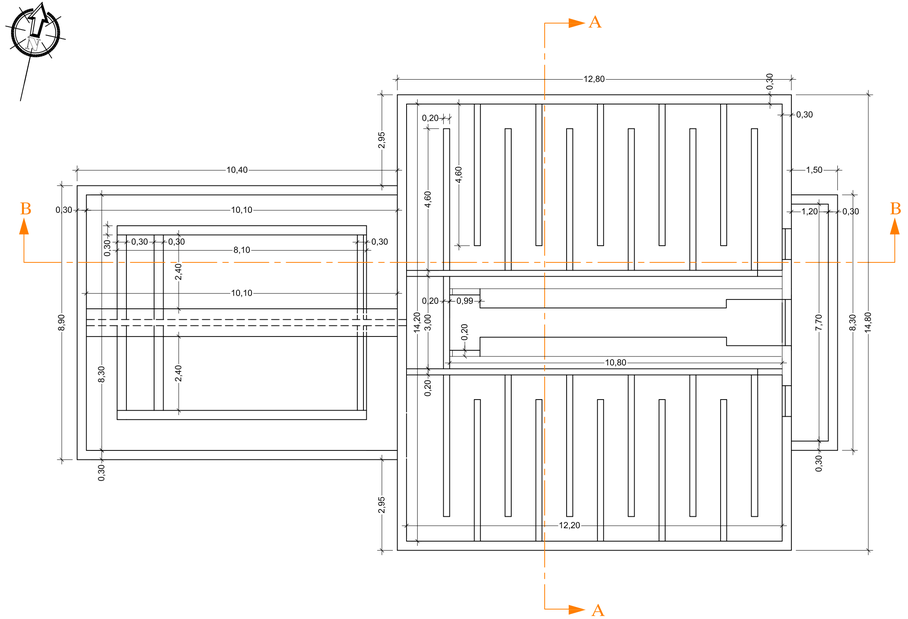

SERBATOIO STOCCAGGIO PERACETICO

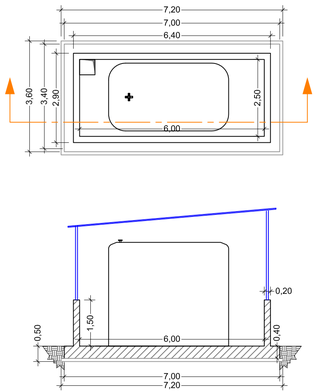

SEZIONE B-B

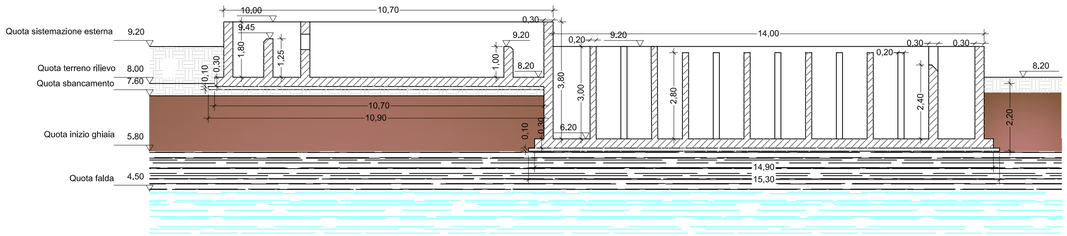
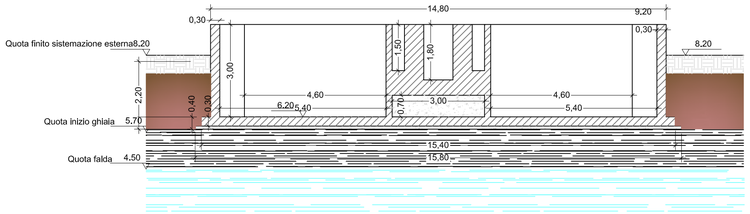
SEZIONE A - A